7, ул. Автогенная, г. Харьков, 61099, Украина. Тел.: (+38-057) 728-1244, 728-1241. Факс: (+38-057) 728-1243, (+38-0572) 946-830
E-mail: market@yuzhcable.com.ua

ОАрБгПн * 6 – 3.5
ТУ У 31.3-00214534-036-2004

Волоконно-оптические кабели с сердечником модульной конструкции, армированные арамидными нитями, бронированные стальной гофрированной лентой, с наружной оболочкой из полимерной композиции, не распространяющей горение

Маркообразование:
ОАрБгПн-[a]-[b] [c]6([d]x[e]+[f])-3.5
[a] центральный силовой элемент:
• *С – стальной*
• *без обозначения – диэлектрический*
[b] количество оптических волокон в кабеле, возможные значения:
• *4, 6, 8, 10, 12, 16, 18, 20, 22, 24, 28, 30, 32, 36, 40, 48, 60, 72, 78, 84, 90, 96*
[c] тип оптического волокна
• *E – одномодовое (ITU-T G.652B)*
• *A – одномодовые с расширенной рабочей полосой волн (ITU-T G.652D, ITU-T G.657A1)*
• *C – одномодовое с ненулевой смещенной дисперсией (ITU-T G.655)*
• *M – многомодовое с соотношением диаметров сердцевины и оболочки 50 : 125 мкм (ITU-T G.651)*
• *B – многомодовое с соотношением диаметров сердцевины и оболочки 62.5 : 125 мкм (IEC 60793-2)*
[d] 1 … 6 – количество оптических модулей в кабеле
[e] количество оптических волокон в модуле:
• *1 … 16*
[f] количество изолированных медных жил в кабеле
Оптические модули дополняются кордельными заполнителями до полного количества элементов сердечника

Возможно изготовление кабелей с двумя медными изолированными жилами дистанционного питания вместо двух кордельных заполнителей
Возможно изготовление кабелей в климатическом исполнении ХЛ
Возможно изготовление кабелей со стальным силовым элементом
Возможно изготовление кабелей с заполнением сердечника гидрофобным гелем или с «сухим сердечником» (с водоблокирующими нитями и лентами)
Возможно изготовление кабелей с количеством элементов сердечника до 18 включительно

Пример обозначения при заказе (соответствует рисунку конструкции):
ОАрБгПн-36А6(6х6)-3.5 • ТУ У 31.3-00214534-036-2004

Кабели применяются для:
• *прокладки в грунтах всех групп, в том числе в грунтах с низкой, средней и высокой коррозионной активностью и на территориях, зараженных грызунами, кроме грунтов, подвергаемых мерзлотным и другим деформациям, а также в кабельной канализации, блоках, и т.п.*
• *прокладки в местах с повышенными требованиями по пожаробезопасности*

Код пожарной безопасности в соответствии с ДСТУ 4809:2007: ПБ130122000
Изделия данной марки отвечают требованиям:
• *стойкость к распространению пламени при одиночной прокладке*
• *стойкость к распространению пламени при прокладке в пучках по категории В*
• *класс ДТк1 по дымообразующей способности при тлении неметаллических элементов (коэффициент дымообразования от 50 до 500 м²/кг)*
• *класс ДПк2 по дымообразующей способности при горении (минимальный световой поток более 60 %)*
• *класс Кк2 по коррозионной активности продуктов сгорания неметаллических элементов (количество галогеноводородов менее 150 мг/г, pH более 4.3, удельная электропроводность менее 10 мкСм/мм)*

© 2024 ПАО «Завод Южкабель». © 2024 А. Кеворкян

500602-035060004072

7, ул. Автогенная, г. Харьков, 61099, Украина. Тел.: (+38-057) 728-1244, 728-1241. Факс: (+38-057) 728-1243, (+38-0572) 946-830
E-mail: market@yuzhcable.com.ua

ОАрБгПн * 6 – 3.5
ТУ У 31.3-00214534-036-2004

Волоконно-оптические кабели с сердечником модульной конструкции, армированные арамидными нитями, бронированные стальной гофрированной лентой, с наружной оболочкой из полимерной композиции, не распространяющей горение

ТЕХНИЧЕСКИЕ ХАРАКТЕРИСТИКИ

Кол-во элементов сердечника	шт.	6
Количество оптических волокон в кабеле	шт.	4 ... 96
Электрическое сопротивление изоляции оболочки, не менее	МОм • км	2000
Допустимое растягивающее усилие	кН	3.5
Допустимое раздавливающее усилие, не менее	Н/10 см	3000
Диапазон рабочих температур	°С	-40 ... +60
Диапазон рабочих температур в исполнении ХЛ	°С	-60 ... +60
Масса кабеля (ориентировочно, в зависимости от конструкции)	кг/км	280 ... 310
Расчетный наружный диаметр кабеля (справочно, в зависимости от конструкции) **	мм	16 ... 17
Минимальный радиус изгиба при прокладке	мм	340
Расчетная строительная длина кабеля и масса брутто при поставке на барабанах	м, т	No 12a: 2060 • 0.7 No 14: 2790 • 1.0

Примечания:

При заказе строительную длину изделия необходимо согласовывать с изготовителем

*** Возможно отклонение наружного диаметра от расчетного до ± 10 %*

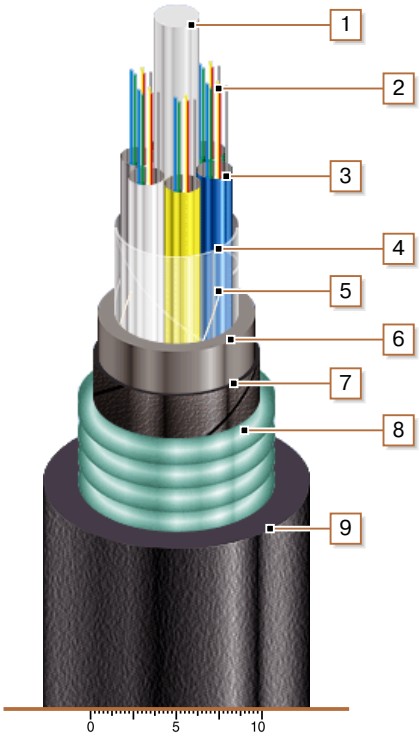

КОНСТРУКЦИЯ

1. Центральный диэлектрический силовой элемент

2. Оптические волокна

3. Трубка волоконно-оптического модуля

4. Обмотка ПЭТ пленкой

5. Слой арамидных нитей

6. Внутренняя оболочка из полимерной композиции

7. Слой обмотки водоблокирующей лентой или нитью

8. Броня из гофрированной стальной ленты, ламинированной полиэтиленом

9. Наружная оболочка из полимерной композиции, не распространяющей горение

Примечание: скрутка оптических модулей на рисунке не показана

© 2024 ПАО «Завод Южкабель». © 2024 А. Кеворкян