7, ул. Автогенная, г. Харьков, 61099, Украина. Тел.: (+38-057) 728-1244, 728-1241. Факс: (+38-057) 728-1243, (+38-0572) 946-830
E-mail: market@yuzhcable.com.ua

454404-001010000075

# МПКМЭ 1x0.75
# ТУ 16-505.495-81

Провода монтажные с полиэтиленовой изоляцией малогабаритные

Применяются:

- *для внутри- и межблочного монтажа различной радиоэлектронной аппаратуры и приборов*

Кабели стойки к воздействию относительной влажности воздуха до 98 % при температуре до 35 °С, пониженного и повышенного атмосферного давления, плесневых грибов, статической и динамической пыли, соляного тумана, солнечного излучения, атмосферных осадков
Возможно изготовление проводов с другим номинальным сечением жил

## ТЕХНИЧЕСКИЕ ХАРАКТЕРИСТИКИ

| | | |
|---|---|---|
| Номинальное переменное напряжение частотой до 5000 Гц | В | 250 |
| Номинальное постоянное напряжение | В | 350 |
| Число и номинальное сечение жил | мм$^2$ | 1 x 0.75 |
| Класс гибкости жилы | | 4 |
| Температура окружающей среды при эксплуатации | °С | -50 ... +50 |
| Длительно допустимая температура нагрева жил | °С | +85 |
| Расчетный наружный диаметр (справочно) ** | мм | 2.6 |
| Масса (ориентировочно) | кг/км | 15.6 |
| Минимальный срок службы | лет | 15 |

*Примечания:*

*При заказе строительную длину изделия необходимо согласовывать с изготовителем*

*** Возможно отклонение наружного диаметра от расчетного до ± 10 %*

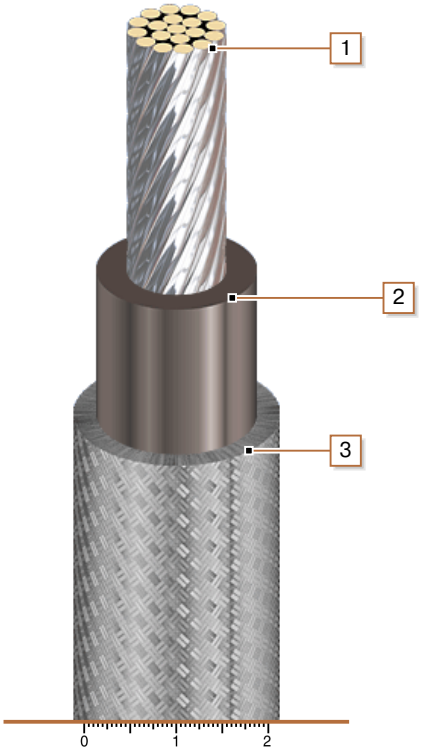


## КОНСТРУКЦИЯ

1. *Медная луженая многопроволочная токопроводящая жила*
2. *Изоляция из сшитого полиэтилена*
3. *Экран – оплетка из медных луженых проволок*

© 2024 ПАО «Завод Южкабель». © 2024 А. Кеворкян