7, ул. Автогенная, г. Харьков, 61099, Украина. Тел.: (+38-057) 728-1244, 728-1241. Факс: (+38-057) 728-1243, (+38-0572) 946-830
E-mail: market@yuzhcable.com.ua

280602-066006000150

РПШЭмк 6 х 1.5
ТУ 16-505.670-74

Провода для радио- и электроустановок, экранированные, коррозионностойкие, с медными ТПЖ, с изоляцией из полиэтилена, с наружной оболочкой из ПВХ пластиката

Применяются для:

- *монтажа радио- и электроустановок на номинальное напряжение до 660 В переменного тока частоты до 400 Гц или 1000 В постоянного тока*

Код пожарной безопасности в соответствии с ДСТУ 4809:2007: ПБ100000000
Изделия данной марки отвечают требованиям:

- *стойкость к распространению пламени при одиночной прокладке*

ТЕХНИЧЕСКИЕ ХАРАКТЕРИСТИКИ

Номинальное напряжение	кВ	0.66
Число и номинальное сечение токопроводящих жил	мм^2	6 х 1.5
Толщина изоляции	мм	0.6
Диапазон рабочих температур	°С	-50 ... +50
Минимальный радиус изгиба при прокладке	мм	142
Наружный диаметр (номинальный, справочно)	мм	14.2
Масса (ориентировочно)	кг/км	333

Примечания:

При заказе строительную длину изделия необходимо согласовывать с изготовителем

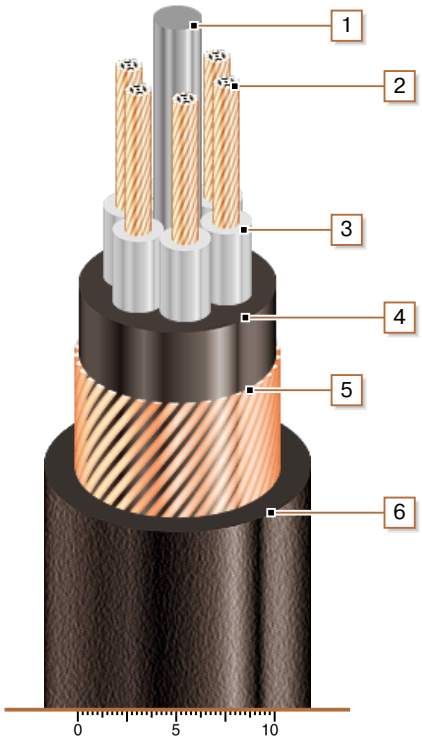

КОНСТРУКЦИЯ

1. *Жгут из ПВХ пластиката*
2. *Медная многопроволочная токопроводящая жила*
3. *Изоляция из полиэтилена*
4. *Внутренняя оболочка из ПВХ пластиката*
5. *Экран из медной проволоки*
6. *Наружная оболочка из ПВХ пластиката*

Примечание: скрутка токопроводящих жил на рисунке не показана

© 2024 ПАО «Завод Южкабель». © 2024 А. Кеворкян