7, ул. Автогенная, г. Харьков, 61099, Украина. Тел.: (+38-057) 728-1244, 728-1241. Факс: (+38-057) 728-1243, (+38-0572) 946-830
E-mail: market@yuzhcable.com.ua

280302-038002000400

ПВСнг 2 х 4
ТУ У 31.3-00214534-059:2008

Провода соединительные, с медными ТПЖ, с изоляцией из ПВХ пластиката, с наружной оболочкой из ПВХ пластиката пониженной горючести

Применяются для:

- *прокладки в сухих и влажных помещениях, для монтажа на распределительных щитах, в кабельных каналах, для скрытой и открытой проводки на стенах, в сетях на переменное напряжение до 380 В (для систем до 380/660 В)*
- *присоединения электроприборов и электроинструмента по уходу за жилищем и его ремонту, стиральных машин, холодильников и т. п., средств малой механизации для садоводства и огородничества и других подобных машин и приборов*

Код пожарной безопасности в соответствии с ДСТУ 4809:2007: ПБ120000000
Изделия данной марки отвечают требованиям:

- *стойкость к распространению пламени при одиночной прокладке*
- *стойкость к распространению пламени при прокладке в пучках по категории А*

ТЕХНИЧЕСКИЕ ХАРАКТЕРИСТИКИ

Номинальное напряжение	кВ	0.38
Число и номинальное сечение токопроводящих жил	мм^2	2 х 4
Толщина изоляции	мм	0.8
Длительно допустимый ток при прокладке в воздухе	А	32
Диапазон рабочих температур	˚С	-15 ... +50
Класс гибкости по ГОСТ 22483-77		5
Минимальный радиус изгиба при прокладке	мм	52
Наружный диаметр (номинальный, справочно)	мм	10.4
Масса (ориентировочно)	кг/км	182

Примечания:

При заказе строительную длину изделия необходимо согласовывать с изготовителем

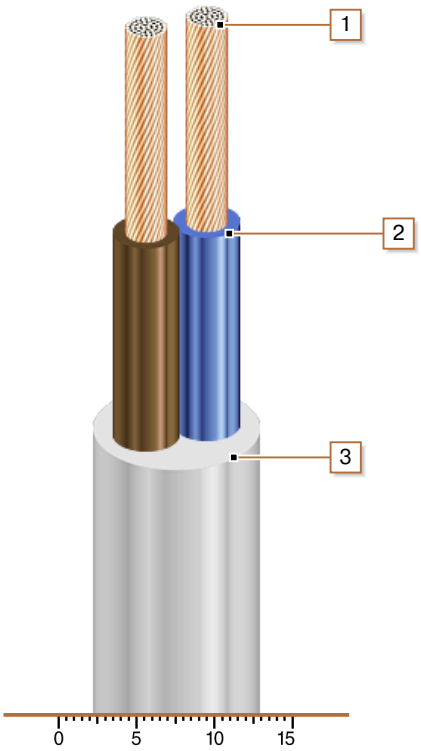

КОНСТРУКЦИЯ

1. *Медная многопроволочная токопроводящая жила*
2. *Изоляция из ПВХ пластиката*
3. *Наружная оболочка из ПВХ пластиката пониженной горючести*

Примечание: скрутка токопроводящих жил на рисунке не показана

© 2024 ПАО «Завод Южкабель». © 2024 А. Кеворкян