260101-027000000000

7, ул. Автогенная, г. Харьков, 61099, Украина. Тел.: (+38-057) 728-1244, 728-1241. Факс: (+38-057) 728-1243, (+38-0572) 946-830
E-mail: market@yuzhcable.com.ua

КГВ 2х70
ТУ У 31.3-00214534-006-2001

Кабели силовые гибкие, с медными ТПЖ, с изоляцией из ПВХ пластиката, с наружной оболочкой из ПВХ пластиката

Кабели предназначены для присоединения передвижных механизмов к электрическим сетям на номинальное напряжение 660 В частоты до 400 Гц или постоянное напряжение 1000 В

Код пожарной безопасности в соответствии с ДСТУ 4809:2007: ПБ100000000
Изделия данной марки отвечают требованиям:
• *стойкость к распространению пламени при одиночной прокладке*

ТЕХНИЧЕСКИЕ ХАРАКТЕРИСТИКИ

Номинальное напряжение	кВ	0.66
Число и номинальное сечение токопроводящих жил	мм^2	2 x 70
Толщина изоляции	мм	1.4
Длительно допустимые токовые нагрузки *		
• *при прокладке в воздухе, на переменном токе промышленной частоты*	А	211
Диапазон рабочих температур	˚С	-50 … +70
Класс гибкости по ГОСТ 22483-77		5
Минимальный радиус изгиба при прокладке	мм	312
Расчетный наружный диаметр кабеля (справочно) **	мм	39
Масса кабеля (ориентировочно)	кг/км	2590
Расчетная строительная длина кабеля и масса брутто при поставке на барабанах	м, т	No 16а: 630 • 1.9

Примечания:

При заказе строительную длину изделия необходимо согласовывать с изготовителем

** Длительно допустимые токовые нагрузки рассчитаны для температуры воздуха плюс 25 ˚С*

*** Возможно отклонение наружного диаметра от расчетного до ± 10 %*

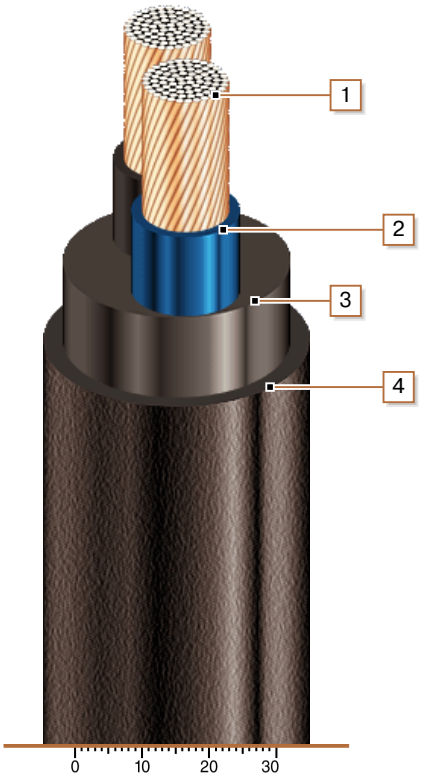

КОНСТРУКЦИЯ

1. *Медная многопроволочная токопроводящая жила*
2. *Изоляция из ПВХ пластиката*
3. *Внутренняя оболочка из ПВХ пластиката*
4. *Наружная оболочка из ПВХ пластиката*

Примечание: скрутка токопроводящих жил на рисунке не показана

© 2024 ПАО «Завод Южкабель». © 2024 А. Кеворкян