180123-120500100000

7, ул. Автогенная, г. Харьков, 61099, Украина. Тел.: (+38-057) 728-1244, 728-1241. Факс: (+38-057) 728-1243, (+38-0572) 946-830
E-mail: market@yuzhcable.com.ua

# АПвБбШв 2х50 (ож)-1
# ГОСТ 16442-80,ТУ У 31.3-00214534-048:2007

Кабели силовые с алюминиевыми ТПЖ, с изоляцией из сшитого полиэтилена, бронированные стальными оцинкованными лентами, с защитным шлангом из ПВХ пластиката

Кабели применяются для прокладки:
- *одиночной прокладкой*
- *в помещениях, в сухих каналах и туннелях, в условиях агрессивной среды*
- *в местах, где возможны механические воздействия на кабель, в т.ч. незначительные растягивающие усилия*

Возможно изготовление кабеля с многопроволочными токопроводящими жилами
Возможно изготовление кабеля с неоцинкованной броней, покрытой слоем битума и ПЭТ пленкой
Возможно изготовление кабеля с ленточной поясной изоляцией

Код пожарной безопасности в соответствии с ДСТУ 4809:2007: ПБ100000000
Изделия данной марки отвечают требованиям:
- *стойкость к распространению пламени при одиночной прокладке*

## ТЕХНИЧЕСКИЕ ХАРАКТЕРИСТИКИ

| | | |
|---|---|---|
| Номинальное напряжение | кВ | 1 |
| Число и номинальное сечение токопроводящих жил | мм$^2$ | 2 x 50 |
| Толщина фазной изоляции | мм | 1 |
| Длительно допустимые токовые нагрузки на переменном токе промышленной частоты * | | |
| • *при прокладке в воздухе* | А | 158 |
| • *при прокладке в грунте* | А | 157 |
| Максимально допустимая температура жилы | | |
| • *длительно* | °С | +90 |
| • *в аварийном режиме* | °С | +130 |
| • *при коротком замыкании* | °С | +250 |
| Диапазон рабочих температур | °С | -50 ... +50 |
| Минимальный радиус изгиба при прокладке | мм | 217.5 |
| Расчетный наружный диаметр кабеля (справочно) ** | мм | 29 |
| Масса кабеля (ориентировочно) | кг/км | 840 |
| Расчетная строительная длина кабеля и масса брутто при поставке на барабанах | м, т | No 14: 700 • 0.8 |

*Примечания:*

*При заказе строительную длину изделия необходимо согласовывать с изготовителем*

** Длительно допустимые токовые нагрузки рассчитаны для следующих условий: температура воздуха плюс 25 °С, температура грунта плюс 15 °С, удельное тепловое сопротивление грунта 1.2 °К•м/Вт, глубина прокладки в грунте 0.7 м*

*** Возможно отклонение наружного диаметра от расчетного до ± 10 %*

© 2024 ПАО «Завод Южкабель». © 2024 А. Кеворкян

180123-120500100000

7, ул. Автогенная, г. Харьков, 61099, Украина. Тел.: (+38-057) 728-1244, 728-1241. Факс: (+38-057) 728-1243, (+38-0572) 946-830
E-mail: market@yuzhcable.com.ua

# АПвБбШв 2х50 (ож)-1
# ГОСТ 16442-80,ТУ У 31.3-00214534-048:2007

Кабели силовые с алюминиевыми ТПЖ, с изоляцией из сшитого полиэтилена, бронированные стальными оцинкованными лентами, с защитным шлангом из ПВХ пластиката

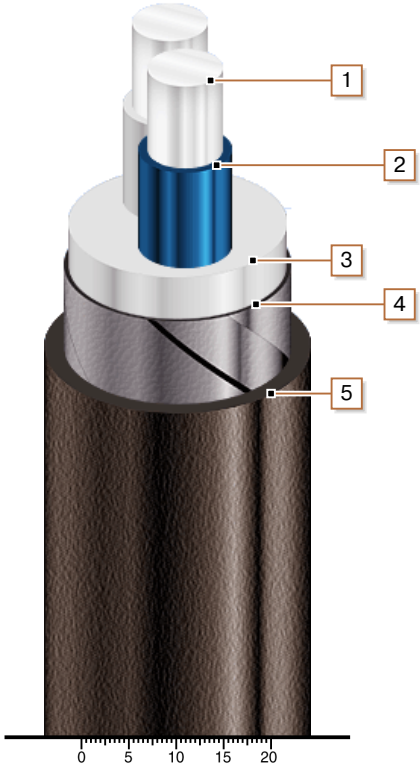


## КОНСТРУКЦИЯ

1. *Алюминиевая токопроводящая жила*
2. *Изоляция из сшитого полиэтилена*
3. *Поясная изоляция из ПВХ пластиката*
4. *Броня из двух стальных оцинкованных лент*
5. *Выпрессованый защитный шланг из ПВХ пластиката*

*Примечание: скрутка токопроводящих жил на рисунке не показана*

© 2024 ПАО «Завод Южкабель». © 2024 А. Кеворкян