180104-141500200000

7, ул. Автогенная, г. Харьков, 61099, Украина. Тел.: (+38-057) 728-1244, 728-1241. Факс: (+38-057) 728-1243, (+38-0572) 946-830
E-mail: market@yuzhcable.com.ua

ВБбШнг 4х150-1
ТУ У 31.3-00214534-018-2003

Кабели силовые с медными ТПЖ, с изоляцией из ПВХ пластиката, бронированные стальными оцинкованными лентами, с защитным шлангом из ПВХ пластиката

Кабели применяются для прокладки:
- *в пучках*
- *в помещениях, в сухих каналах и туннелях, в условиях агрессивной среды*
- *в местах, где возможны механические воздействия на кабель, в т.ч. незначительные растягивающие усилия*

Возможно изготовление кабеля с поясной изоляцией из ПВХ пластиката

Код пожарной безопасности в соответствии с ДСТУ 4809:2007: ПБ120000000
Изделия данной марки отвечают требованиям:
- *стойкость к распространению пламени при одиночной прокладке*
- *стойкость к распространению пламени при прокладке в пучках по категории А*

ТЕХНИЧЕСКИЕ ХАРАКТЕРИСТИКИ

Номинальное напряжение	кВ	1
Число и номинальное сечение токопроводящих жил	мм^2	4 х 150
Толщина фазной изоляции	мм	1.8
Длительно допустимые токовые нагрузки на переменном токе промышленной частоты *		
• *при прокладке в воздухе*	А	321
• *при прокладке в грунте*	А	332
Максимально допустимая температура жилы		
• *длительно*	°С	+70
• *в аварийном режиме*	°С	+90
• *при коротком замыкании*	°С	+160
Диапазон рабочих температур	°С	-50 ... +50
Минимальный радиус изгиба при прокладке	мм	360
Расчетный наружный диаметр кабеля (справочно) **	мм	48
Масса кабеля (ориентировочно)	кг/км	6770
Расчетная строительная длина кабеля и масса брутто при поставке на барабанах	м, т	No 18: 500 • 3.8 No 20: 800 • 6.1

Примечания:

При заказе строительную длину изделия необходимо согласовывать с изготовителем

** Длительно допустимые токовые нагрузки рассчитаны при работе в четырехпроводных сетях с нагрузкой во всех жилах для следующих условий: температура воздуха плюс 25 °С, температура грунта плюс 15 °С, удельное тепловое сопротивление грунта 1.2 °К•м/Вт, глубина прокладки в грунте 0.7 м*

*** Возможно отклонение наружного диаметра от расчетного до ± 10 %*

© 2024 ПАО «Завод Южкабель». © 2024 А. Кеворкян

180104-141500200000

7, ул. Автогенная, г. Харьков, 61099, Украина. Тел.: (+38-057) 728-1244, 728-1241. Факс: (+38-057) 728-1243, (+38-0572) 946-830
E-mail: market@yuzhcable.com.ua

ВБбШнг 4х150-1
ТУ У 31.3-00214534-018-2003

Кабели силовые с медными ТПЖ, с изоляцией из ПВХ пластиката, бронированные стальными оцинкованными лентами, с защитным шлангом из ПВХ пластиката

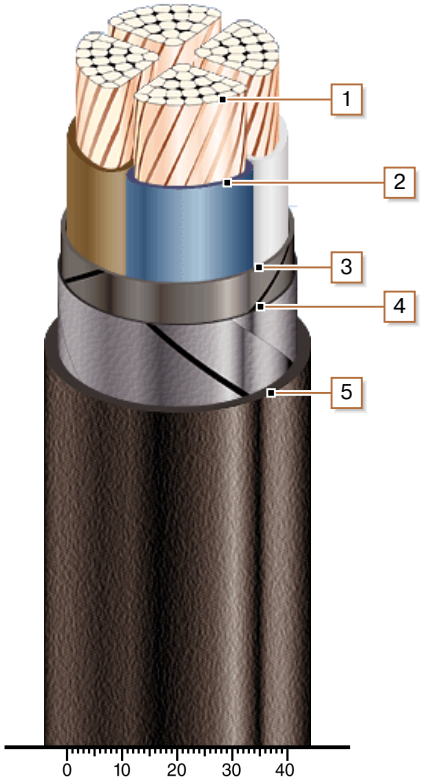

КОНСТРУКЦИЯ

1. Медная многопроволочная уплотненная токопроводящая жила

2. Изоляция из ПВХ пластиката

3. Ленточная поясная изоляция

4. Броня из двух стальных оцинкованных лент

5. Выпрессованый защитный шланг из ПВХ пластиката пониженной горючести

Примечание: скрутка токопроводящих жил на рисунке не показана

© 2024 ПАО «Завод Южкабель». © 2024 А. Кеворкян