154802-102003000120

7, ул. Автогенная, г. Харьков, 61099, Украина. Тел.: (+38-057) 728-1244, 728-1241. Факс: (+38-057) 728-1243, (+38-0572) 946-830
E-mail: market@yuzhcable.com.ua

ЦСБ2л 3х120-10
ТУ У 27.3-00214534-091:2017

Кабели силовые с медными токопроводящими жилами, с бумажной изоляцией, пропитанной нестекающим изоляционным составом, в свинцовой оболочке, бронированные стальными лентами

Кабели применяются для прокладки:
- *без ограничения разности уровней*
- *в земле (траншеях) с высокой коррозионной активностью, в т.ч. с наличием блуждающих токов*
- *при наличии опасности механических повреждений и отсутствии растягивающих усилий в эксплуатации*

ТЕХНИЧЕСКИЕ ХАРАКТЕРИСТИКИ

Номинальное напряжение	кВ	10
Число и номинальное сечение токопроводящих жил	мм^2	3 х 120
Толщина изоляции между жилами	мм	5.5
Толщина изоляции жила-оболочка	мм	4
Толщина оболочки	мм	1.56
Длительно допустимые токовые нагрузки *		
• *при прокладке в воздухе*	А	305
• *при прокладке в грунте*	А	284
Диапазон рабочих температур	°С	-50 ... +50
Минимальный радиус изгиба при прокладке	мм	795
Наружный диаметр металлической оболочки (справочно)	мм	41
Расчетный наружный диаметр кабеля (справочно) **	мм	53
Масса кабеля (ориентировочно)	кг/км	7930
Расчетная строительная длина кабеля и масса брутто при поставке на барабанах	м, т	No 16а: 350 • 3.0 No 18: 400 • 3.6

Примечания:

При заказе строительную длину изделия необходимо согласовывать с изготовителем

** Длительно допустимые токовые нагрузки рассчитаны для следующих условий: температура воздуха плюс 25 °С, температура грунта плюс 15 °С, удельное тепловое сопротивление грунта 1.2 °К•м/Вт, глубина прокладки в грунте 0.7 м*

*** Возможно отклонение наружного диаметра от расчетного до ± 10 %*

© 2024 ПАО «Завод Южкабель». © 2024 А. Кеворкян

154802-102003000120

7, ул. Автогенная, г. Харьков, 61099, Украина. Тел.: (+38-057) 728-1244, 728-1241. Факс: (+38-057) 728-1243, (+38-0572) 946-830
E-mail: market@yuzhcable.com.ua

ЦСБ2л 3х120-10
ТУ У 27.3-00214534-091:2017

Кабели силовые с медными токопроводящими жилами, с бумажной изоляцией, пропитанной нестекающим изоляционным составом, в свинцовой оболочке, бронированные стальными лентами

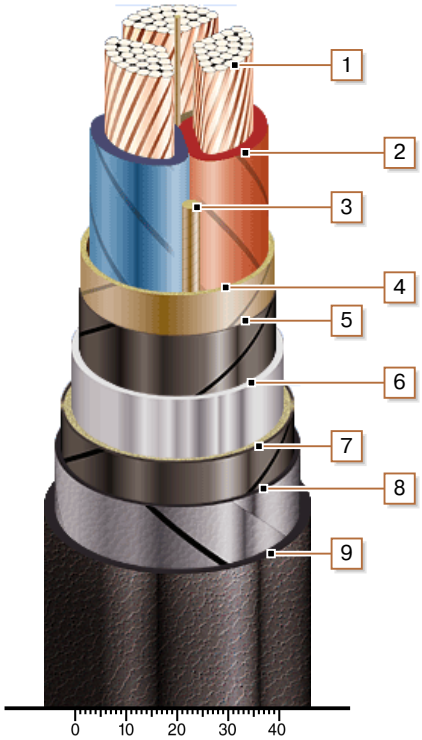

КОНСТРУКЦИЯ

1. *Медная многопроволочная уплотненная токопроводящая жила*
2. *Бумажная пропитанная изоляция*
3. *Жгут из кабельной бумаги*
4. *Поясная изоляция*
5. *Экран из электропроводящей бумаги*
6. *Свинцовая оболочка*
7. *Подушка под броню с двумя слоями пластмассовых лент*
8. *Броня из двух стальных лент*
9. *Наружный покров*

Примечание: скрутка токопроводящих жил на рисунке не показана

© 2024 ПАО «Завод Южкабель». © 2024 А. Кеворкян