7, ул. Автогенная, г. Харьков, 61099, Украина. Тел.: (+38-057) 728-1244, 728-1241. Факс: (+38-057) 728-1243, (+38-0572) 946-830
E-mail: market@yuzhcable.com.ua

110201-132000001000

# АПвЭгПнг-132 1х1000
# ТУ У 31.3-00214534-060:2011

## Кабели силовые с алюминиевой ТПЖ, изоляцией из сшитого полиэтилена, продольной герметизацией экрана и наружной оболочкой из полимерной композиции, не распространяющие горение

Кабелю этой марки соответствуют аналоги иностранного производства:
XnUHAKXS (PL)
Технические требования к кабелям соответствуют IEC 60840

Кабели применяются для прокладки:
- *в помещениях, туннелях, каналах, шахтах, сухом грунте и на открытом воздухе под навесом*
- *одиночной прокладкой*

Возможно изготовление кабеля с секционированной токопроводящей жилой

Возможно изготовление кабелей с экструдированным полупроводящим слоем по наружной оболочке.
Пример записи при заказе:
АПвЭгПнг-П–132 1х1000/95 ТУ У 31.3-00214534-060:2011
Экструдированный полупроводящий слой по наружной оболочке обеспечивает возможность корректного испытания кабельной линии с участками подземной прокладки в полимерных трубах.

Возможно изготовление кабелей с интегрированным волоконно-оптическим модулем.
Пример записи при заказе:
АПвЭгПнг-132 1х1000/95 (ОМ) ТУ У 31.3-00214534-060:2011
В совокупности с системой DTS, интегрированный волоконно-оптический модуль может выполнять роль распределенного датчика температуры кабельной линии.

Возможно изготовление кабеля с герметизированной токопроводящей жилой.
Пример записи при заказе:
АПвЭгПнг-132 1х1000/95 (г) ТУ У 31.3-00214534-060:2011

Код пожарной безопасности в соответствии с ДСТУ 4809:2007: ПБ101122000
Изделия данной марки отвечают требованиям:
- *стойкость к распространению пламени при одиночной прокладке*
- *класс Тк1 по токсичности продуктов сгорания неметаллических элементов (показатель токсичности от 13 до 40 г/м$^3$)*
- *класс ДТк1 по дымообразующей способности при тлении неметаллических элементов (коэффициент дымообразования от 50 до 500 м$^2$/кг)*
- *класс ДПк2 по дымообразующей способности при горении (минимальный световой поток более 60 %)*
- *класс Кк2 по коррозионной активности продуктов сгорания неметаллических элементов (количество галогеноводородов менее 150 мг/г, pH более 4.3, удельная электропроводность менее 10 мкСм/мм)*

© 2024 ПАО «Завод Южкабель». © 2024 А. Кеворкян

7, ул. Автогенная, г. Харьков, 61099, Украина. Тел.: (+38-057) 728-1244, 728-1241. Факс: (+38-057) 728-1243, (+38-0572) 946-830
E-mail: market@yuzhcable.com.ua

110201-132000001000

# АПвЭгПнг-132 1х1000
# ТУ У 31.3-00214534-060:2011

Кабели силовые с алюминиевой ТПЖ, изоляцией из сшитого полиэтилена, продольной герметизацией экрана и наружной оболочкой из полимерной композиции, не распространяющие горение

## ТЕХНИЧЕСКИЕ ХАРАКТЕРИСТИКИ

| | | |
|---|---|---|
| Номинальное напряжение | кВ | 132 |
| Максимальное напряжение | кВ | 145 |
| Номинальное сечение токопроводящей жилы | мм$^2$ | 1000 |
| Минимальное сечение экрана | мм$^2$ | 95 |
| Уровень частичных разрядов при номинальном напряжении, не более | pC | 6 |
| Допустимый ток короткого замыкания по экрану минимального сечения | кА | 10.2 |
| Максимально допустимый ток короткого замыкания по токопроводящей жиле | кА | 94 |
| Длительно допустимые токовые нагрузки при прокладке в воздухе * | | |
| • *треугольником с заземлением экрана с двух сторон* | А | 1005 |
| • *треугольником с заземлением экрана с одной стороны или перекрестным заземлением экрана* | А | 1095 |
| • *плоскостью с заземлением экрана с двух сторон* | А | 936 |
| • *плоскостью с заземлением экрана с одной стороны или перекрестным заземлением экрана* | А | 1282 |
| Длительно допустимые токовые нагрузки при прокладке в грунте * | | |
| • *треугольником с заземлением экрана с двух сторон* | А | 760 |
| • *треугольником с заземлением экрана с одной стороны или перекрестным заземлением экрана* | А | 843 |
| • *плоскостью с заземлением экрана с двух сторон* | А | 668 |
| • *плоскостью с заземлением экрана с одной стороны или перекрестным заземлением экрана* | А | 897 |
| Максимально допустимая температура жилы | | |
| • *длительно* | ˚С | +90 |
| • *в аварийном режиме* | ˚С | +130 |
| • *при коротком замыкании* | ˚С | +250 |
| Диапазон рабочих температур | ˚С | -60 ... +50 |
| Минимальный радиус изгиба при прокладке | мм | 1488 |
| Расчетный наружный диаметр кабеля (справочно) ** | мм | 93 |
| Масса (ориентировочно) | кг/км | 11510 |
| Расчетная строительная длина кабеля и масса брутто при поставке на барабанах | м, т | No 25УД-90: 283 • 4.8<br>No 26УД-100: 433 • 6.8<br>No 30УД-130: 606 • 9.8 |

*Примечания:*

*При заказе строительную длину изделия необходимо согласовывать с изготовителем*

** Длительно допустимые токовые нагрузки рассчитаны для следующих условий: температура жилы 90 ˚С, температура воздуха 30 ˚С, температура грунта 20 ˚С, фактор нагрузки 1.0, удельное тепловое сопротивление грунта 1.0 ˚К•м/Вт, глубина прокладки в грунте 1.5 м, при прокладке в плоскости расстояние между кабелями в свету равно диаметру кабеля, при прокладке треугольником кабели проложены вплотную*

*** Возможно отклонение наружного диаметра от расчетного до ± 10 %*

© 2024 ПАО «Завод Южкабель». © 2024 А. Кеворкян

7, ул. Автогенная, г. Харьков, 61099, Украина. Тел.: (+38-057) 728-1244, 728-1241. Факс: (+38-057) 728-1243, (+38-0572) 946-830
E-mail: market@yuzhcable.com.ua

110201-132000001000

# АПвЭгПнг-132 1х1000
# ТУ У 31.3-00214534-060:2011

Кабели силовые с алюминиевой ТПЖ, изоляцией из сшитого полиэтилена, продольной герметизацией экрана и наружной оболочкой из полимерной композиции, не распространяющие горение

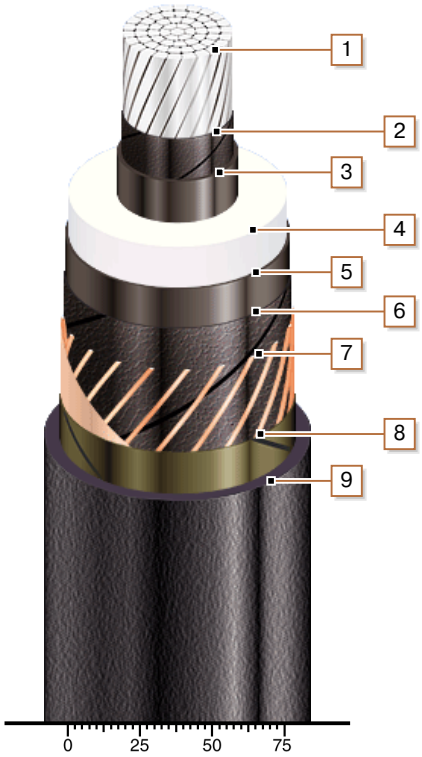


## КОНСТРУКЦИЯ

*1. Алюминиевая многопроволочная уплотненная токопроводящая жила*
*2. Слой обмотки полупроводящей водонабухающей лентой*
*3. Внутренний экструдированный полупроводящий слой*
*4. Изоляция из сшитого полиэтилена*
*5. Внешний экструдированный полупроводящий слой*
*6. Слой обмотки полупроводящей водонабухающей лентой*
*7. Медный экран*
*8. Слой обмотки стеклолентой*
*9. Наружная оболочка из полимерной композиции, не распространяющей горение*

© 2024 ПАО «Завод Южкабель». © 2024 А. Кеворкян